OMEX
127106, РФ, Москва, Нововладыкинский проезд, д. 8, стр. 4,
БЦ «Красивый дом», офис № 109
www.omexpro.ru

EAC

ПРОИЗВОДСТВО ХОЛОДИЛЬНОГО ОБОРУДОВАНИЯ
OMEX
omexpro.ru

ЛАРЬ ДВУХТЕМПЕРАТУРНЫЙ QUARTETTO

руководство
по эксплуатации

ПАСПОРТ

!

ВНИМАТЕЛЬНО ОЗНАКОМИТЬСЯ
ПЕРЕД ИСПОЛЬЗОВАНИЕМ ИЗДЕЛИЯ

Благодарим Вас за покупку оборудования OMEX!
Пожалуйста, внимательно прочитайте данное руководство, так как в нем содержатся правила по безопасной установке, эксплуатации и обслуживанию оборудования.

Сохраняйте руководство для дальнейшего использования и гарантийного обслуживания. Настоящее Руководство по эксплуатации распространяется на двухтемпературные лари «Quartetto». Руководство по эксплуатации является единым объединенным эксплуатационным документом на ларь и содержит: общие характеристики ларя; указания по монтажу, эксплуатации и техническому обслуживанию; условия транспортирования и хранения; гарантии изготовителя; свидетельство о приемке ларя.

1.Транспортировка и хранение

Упакованное изделие допускается перевозить всеми видами транспорта, за исключением воздушного. Транспортировка допускается только в упакованном виде в вертикальном положении. Перед транспортировкой изделие необходимо надежно закрепить, чтобы исключить любые перемещения внутри транспортного средства. Не бросать ларь на колеса при разгрузке.

Изделие должно храниться в упакованном виде при температуре не ниже - 20 °С.

2. Распаковка, установка и подключение

Детали, необходимые для комплектации изделия находятся в холодильной камере. В процессе распаковки ларь должен оставаться в вертикальном положении. Для снятия с поддона изделие необходимо приподнять и выдвинуть из-под него поддон. ***Осторожно удалить защитную пленку с внешней поверхности ларя.***

После транспортировки ларь необходимо выдержать в отключенном состоянии не менее 2 - х часов.

В случае хранения или транспортировки изделия при минусовых температурах включение его в электросеть должно производиться только после выдержки при температуре не ниже плюс 12 °С в течение 24 часов.

Данное изделие соответствует классу 1 по ГОСТ 12.2.007.0-75 " Изделия электротехнические. Общие требования безопасности". Электрическая сеть, питающая морозильный ларь, должна соответствовать ПУЭ "Правилам Устройства Электроустановок".

Степень защиты оборудования IP20.

При включении в сеть необходимо убедиться в исправности сетевого шнура, электрической вилки и розетки. Необходимо удостовериться, что напряжение в сети соответствует 220В, с частотой 50Гц. Для обеспечения исправной работы электрооборудования морозильного ларя необходимо, чтобы отклонения напряжения питающей сети от номинального значения не превышали плюс-минус 10%. Если напряжение в сети не соответствует рекомендованным параметрам, необходимо установить стабилизатор напряжения. Запрещается подключение изделия через удлинители без заземления и с сечением провода менее 1 мм^2. Изделие должно быть подключено к питающей сети через автоматический выключатель с номинальным отключающим дифференциальным током не более 30 мА и временем отключения не более 0,4 с.

Включение изделия в работу осуществляется включением в розетку и клавишей выключателя питания на лицевой решетке.

Ларь установить на ровной поверхности. Запрещается перекрывать вентиляционные отверстия в корпусе изделия.

Загрузку в ларь продуктов производить через 2 часа после включения изделия в сеть. Перед загрузкой продуктов необходимо убедиться в понижении температуры во внутреннем объеме.

Продукты укладывать с зазором во избежание нарушения циркуляции воздуха во внутреннем объеме.

Запрещается устанавливать в местах непосредственной близости от источников тепла (возле батарей отопления, под прямыми солнечными лучами), на путях воздушных потоков от кондиционеров, в помещениях с затрудненными условиями вентиляции.

Для поддержания соответствующих условий в помещении, где эксплуатируется оборудование, рекомендуется установить системы кондиционирования.

3. Эксплуатация и порядок работы

Все изделия выпускаются заводом-изготовителем выведенные на низкотемпературный режим.

Функционированием ларя управляет блок электроники. Электронный контроллер снабжен цифровым дисплеем. (рис.1). Контроллер расположен на фронтальной решетке моторного отсека двухтемпературного ларя и может быть гибко подстроен посредством программируемых параметров к различным условиям эксплуатации ларя.. Доступ к программным ресурсам осуществляется с помощью кнопок, расположенных на фронтальной панели контроллера.

При необходимости понизить или повысить температуру или перейти в среднетемпературный режим следует нажать кнопку контроллера «SET» до того момента, пока не начнет мигать цифра уставки. Понизить или повысить температуру можно, нажав кнопку

справа вверх/вниз для корректировки температурной уставки. Рекомендуемая температура -24С° или +6С°. Полная и подробная

информация о способах функционирования и программирования содержится в Руководстве пользователя на контроллер.

Датчик терморегулятора двухтемпературного ларя расположен внутри корпуса ниже ступеньки моторного отсека.

(рис.1)

Лари можно загружать только до установленной линии загрузки.

Двухтемпературные лари предназначены для хранения и демонстрации продуктов.

В процессе эксплуатации изделия происходит образование слоя инея, что является естественным следствием работы ларя.

Ларь снабжен системой автоматической оттайки горячим газом. Циклом оттаивания ларя управляет электронный контроллер. Время и количество оттаиваний можно задать самостоятельно. Подробная информация о настройке режима оттаивания содержится в Руководстве пользователя на контроллер. Рекомендуемый режим оттаивания витрины - 1 оттаивание в 36 часов длительностью не более 20 минут каждое (заводская установка). Вода, образующаяся в процессе оттаивания, стекает в лоток для сбора конденсата, откуда она испаряется.

Периодически не реже одного раза в месяц необходимо проводить чистку наружных и внутренних частей ларя в соответствии с требованиями санэпидемнадзора. Периодическая чистка предназначена для удаления болезнетворных микроорганизмов. Перед чисткой необходимо обесточить все системы ларя, полностью освободить ларь от продуктов. Подождать пока температура внутри ларя достигнет комнатной. Очистить и вымыть дезинфицирующим моющим средством внутренние части ларя. Мыть ларь внутри мягкой щеткой. Камера герметичная, моторный отсек защищен от попадания воды. Вытереть их насухо.

Осмотреть сливную систему ларя и убедиться в том, что стоки не засорены (при необходимости их следует прочистить).

Очистить достаточным количеством воды и моющего средства поддон

сбора конденсата. После завершения чистки необходимо вернуть в исходное положение все снятые части и включить ларь. После того как температура в ларе достигнет заданного значения можно загрузить продукты.

При аномальном образовании льда следует пригласить специалиста из сервисной службы, которая занимается сервисным обслуживанием ларя, для проверки и настройки цикла оттаивания.

На двухтемпературных ларей Quartetto установлены медно-алюминиевые конденсаторы воздушного охлаждения. Для корректной работы оборудования и предотвращения выхода его из строя необходима ежемесячная чистка конденсатора от пыли.

Агрегатный отсек с конденсатором и вентилятором необходимо очищать от накопившейся грязи и пыли, с помощью сухой щетки или пылесоса.

Отключайте ларь от электросети на время уборки, перемещения, устранения неисправностей. Запрещается вытаскивать электрическую вилку из розетки за сетевой шнур.

ВНИМАНИЕ! После отключения ларя от сети повторное включение необходимо произвести не ранее чем через пять минут после отключения.

Для эксплуатации под открытым небом необходима дополнительная опция, защитный козырек сверху.

В процессе эксплуатации или уборки изделия, а также уборки помещения, не допускайте попадания влаги на компрессор, пускозащитное реле, клеммную колодку и на токоведущие части.

Для оборудования установлены два вида технического обслуживания: ежедневное и периодическое.

Ежедневное техническое обслуживание:

- контроль температуры в ларе;
- контроль уровня загрузки;
- содержание ларя в чистоте.

Периодическое техническое обслуживание, выполняется сервисным центром независимо от технического состояния ларя, и включает:

- проверка установки ларя;
- очистка конденсатора;
- проверка крепления деталей и узлов;
- проверка напряжения, заземления и изоляции;
- проверка цикличной работы холодильной системы.

4.Меры безопасности

Категорически запрещается:

Самостоятельно производить какие-либо действия связанные с ремонтом.

Включать ларь в электросеть, не соответствующую должным параметрам.

Эксплуатировать изделие с открытой решеткой агрегатного отсека, тянуть изделие за провод электроснабжения.

Удалять снеговую шубу внутри ларя механическим способом используя острые и металлические инструменты.

Прикасаться одновременно к ларю и к приборам, имеющим естественное заземление (отопительные трубы, газовые плиты), производить влажную уборку в зоне работающего ларя.

Производить оттаивание, уборку изделия внутри и снаружи, перемещение изделия на другое место, уборку под морозильником не отключив от электросети.

Не следует трогать работающее оборудование влажными руками.

Изделие не предназначено для использования детьми или лицами с пониженными психическими и умственными способностями.

5.Неисправности и их устранение

В случае предполагаемой неисправности изделия, перед вызовом персонала технического обслуживания проверьте подключение ларя к электросети, исправность предохранителей, наличие напряжения в электросети.

Если проверка вышеуказанных пунктов не дала ни каких результатов, в случае гарантийного ремонта обратитесь в Единый Сервисный центр, сообщив серийный номер и модель изделия, указанные на табличке.

6. В базовый комплект поставки входит:

1.Двухтемпературный ларь - 1 шт;
2.Стеклянные сдвижные крышки – 2 шт;
3.Картонная упаковка – 1 шт;
4.Поддон деревянный – 1шт;
5. Руководство по эксплуатации/Паспорт -1 шт.

Колеса, полки, комплектуются в зависимости от исполнения изделия.

7.Технические параметры

Двухтемпературные лари Quartetto соответствуют:
ТУ 28.25.13-004-26856655-2021.

Декларация о соответствии Техническим Регламентам ТАМОЖЕННОГО СОЮЗА ЕАЭС N RU Д-RU.PA03.B.81855/22.

Декларация действительна по 24.05.2027.

Производитель оставляет за собой право вносить технические изменения в изделия без предварительного уведомления.

Принципиальная электрическая схема

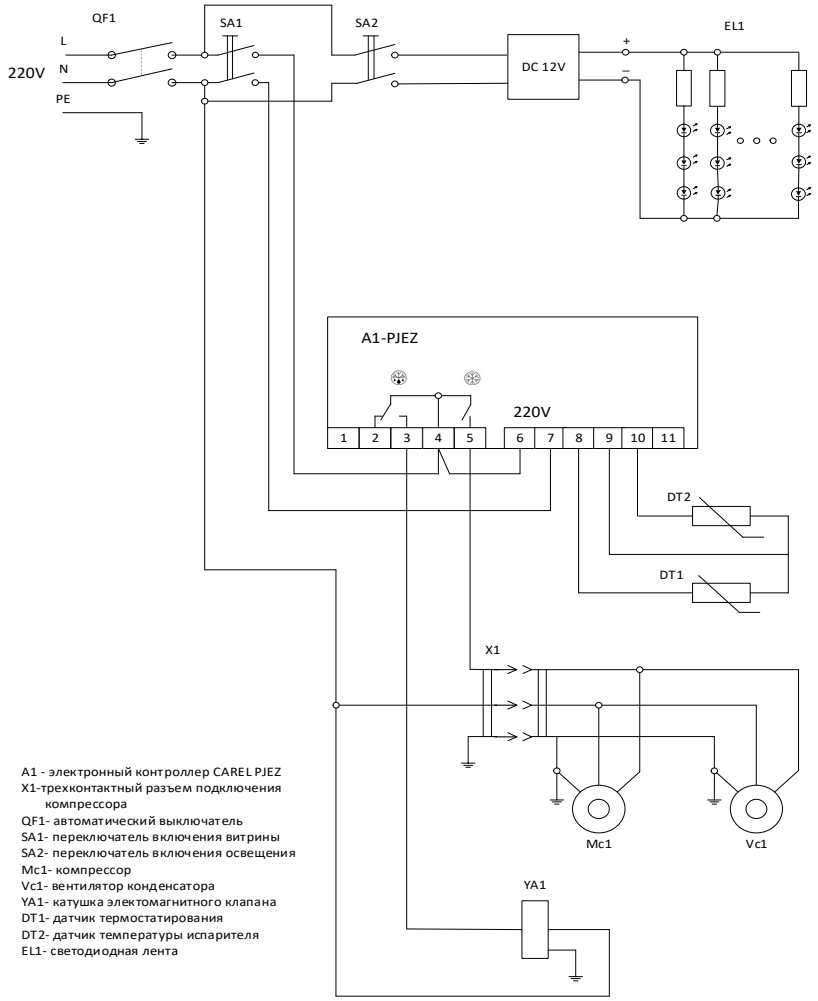

Принципиальная электрическая схема двухтемпературного ларя

Таблица 1

Модель	Габаритные размеры (мм) Длина Высота Ширина	Охлаждаемый объем (л)	Максимальная нагрузка на полку, кг на $м^2$	Температурный класс	Температурный диапазон	Масса, кг (нетто)	Установленная мощность (кВт)	Климатический класс	Питающее напряжение/частота В / Гц	Энергопотребление ср. сут. кВт/час	Рабочий потребляемый ток, А	Вид охлаждающего агента	Доза заправки, г	Степень защитной оболочки
Серия **двухтемпературные лари Quartetto** (универсальные лари-ванны с гнутым стеклом для торгового зала)														
Quartetto 1850 (торец)	1900x746x900	850	150	L1/M1	-24 или 0+6C°	132	0,7	У3	220/50	0,31	4,5A	R-404a, R 290	300/ 130	IP20
Quartetto 1850	1900x850x900	890	150			137	0,7			0,29			300/ 130	
Quartetto 2100	2100x850x900	1050	150			148	0,7			0,33			340/ 140	
Quartetto 2500	2500x850x900	1270	150			171	0,7			0,36			420/ 150	

Технические параметры могут быть изменены по усмотрению производителя. Так как они постоянно совершенствуются.

7.Свидетельство о приемке

Модель_____

Заводской №_____

Агрегат_____№_____

Изготовлен ООО "ФРОСТОР ГРУПП", и признан годным к эксплуатации.
Двухтемпературный Quartetto ларь соответствуют: ТУ 28.25.13-004-26856655-2021.
Декларация о соответствии Техническим Регламентам ТАМОЖЕННОГО СОЮЗА ЕАЭС N RU Д-RU.PA03.B.81855/22.
Декларация действительна по 24.05.2027.

Дата изготовления «_____»_____20_____г.

Ответственный за приемку_____

ШТАМП ОТК

141500 Московская область, г. Солнечногорск, микрорайон Рекинцо, дом 29, СЗМ.
Телефон: (495) 775-09-08, доб. 414, 415, 416

Гарантийный талон №_____

Наименование изделия:_____
Модель:_____
Серийный номер:_____

Наименование и адрес торговой организации_____
_____

Дата продажи _____ 20_____г.
Гарантийный срок: _____
Подпись продавца _____
Печать торговой организации
Изделие принял в исправном состоянии, претензий к внешнему виду и комплектации не имею.
Подпись покупателя_____

Телефон Единого Сервисного Центра : (495)775-09-08 доб.414,415, 416

Гарантийные обязательства

Гарантийный срок на изделие устанавливается производителем и составляет 24 месяца со дня продажи

В течение гарантийного срока изготовитель обязуется безвозмездно устранять выявленные дефекты и заменять вышедшие из строя детали при соблюдении условий транспортировки, хранения и эксплуатации.

Гарантия действительна при наличии документов подтверждающих дату и факт приобретения, гарантийного талона с указанием заводского номера ларя, руководства по эксплуатации, акта пуска в эксплуатацию.

Гарантия осуществляется уполномоченной сервисной службой, как правило, на месте размещения оборудования. При невозможности гарантийного ремонта по месту эксплуатации оборудования ремонт по предварительному согласованию может быть произведен в условиях стационарной мастерской авторизованного сервиса.

Гарантия прекращается в случаях:

- подключения к электросети без заземления и защиты линии подачи напряжения от перегрузок;
- наличия на внутренних электрических частях следов жидкости, пыли, насекомых, являющихся причиной поломки;

- эксплуатации ларя, находящегося в неисправном состоянии;
- выполнение ремонта лицами неуполномоченными производителем;
- невыполнения всех правил монтажа и эксплуатации в соответствии с требованиями завода изготовителя и техническими характеристиками изделия,
- использование изделия не по назначению;
- внесения изменений в комплектацию оборудования без письменного согласия производителя;
- повреждения деталей, возникших вследствие ошибок при монтаже и эксплуатации, небрежности, ненадлежащего содержания и хранения.
-отсутствия заводской этикетки, неразборчивость или изменения заводского номера изделия.

Вызов сервиса для гарантийного обслуживания в случаях: исправности оборудования, отсутствия напряжения в сети, отсутствия в указанном месте оборудования, отсутствия клиента или его представителя, отсутствия условий для ремонта считается ложным и подлежит оплате клиентом расходов сервисной службы по выезду.

Гарантия на изделие не включает в себя технического обслуживания оборудования в течение гарантийного срока. Производитель не несет ответственности за прямой, или косвенный ущерб, причиненный вследствие выхода оборудования из строя. В случае неисправности оборудования владелец самостоятельно обеспечивает сохранность товара.

Гарантийные обязательства действительны при наличии у руководства по эксплуатации на изделие, акта пуска изделия в эксплуатацию, договора с сервисной службой на проведение ТО.

В случае несоблюдения правил, находящихся в настоящей инструкции и касающихся подключения и эксплуатации изделия, покупатель теряет право на гарантийное обслуживание.

9. Утилизация и защита окружающей среды

При утилизации ларя необходимо разобрать и рассортировать его составные части по материалам, из которых они изготовлены. Утилизация должна производиться в соответствии с местными действующими нормами утилизации.

ПРИЛОЖЕНИЕ А

Замена стекла

1.Приподнимите край стекла вверх
.

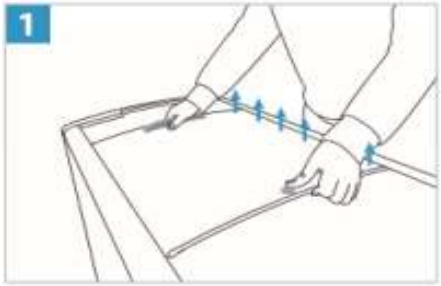

2.Потяните стекло на себя
.

3. Поднимите наверх и извлеките стекло.

ПРИЛОЖЕНИЕ Б

АКТ ПУСКА В ЭКСПЛУАТАЦИЮ

Настоящий акт составлен «_____»_____20_____г.

Владельцем двухтемпературного ларя_____

_____

(наименование и адрес организации)

_____

(должность, фамилия, имя, отчество)

и представителем фирменного центра по техническому сервису

_____

(наименование)

_____

(должность, фамилия, имя, отчество)

В том, что ларь двухтемпературный_____заводской

номер_____

С компрессором_____

Изготовленный _____

«_____»_____20____г.

Пущен в эксплуатацию «____»_____20_____г. Электромехаником

_____

(наименование организации,

_____

фамилия, имя, отчество)

удостоверение на право монтажа и обслуживания торгового холодильного оборудования №_____, выданное «_____»_____20_____г.

_____

(наименование организации)

Ларь принят на обслуживание механиком

_____

(наименование организации,

_____

фамилия, имя, отчество)

удостоверение на право монтажа и обслуживания торгового холодильного

оборудования №_____, выданное «_____»_____20___г.

_____

(наименование организации)

Владелец (подпись) Ф.И.О.

Представитель сервисного центра (подпись) Ф.И.О.

М.П.

Для справок