Руководство по эксплуатации

Холодильник для вина

WS105GA
WS171GA
HWS116GAE
HWS188GAE
WC188DE

RU

Haier

Информация о безопасности

ПРЕДУПРЕЖДЕНИЕ: Опасность возгорания/ воспламеняющийся материал

Этот символ указывает на опасность возгорания из-за присутствия в конструкции прибора легковоспламеняющихся материалов. Соблюдайте осторожность, не допускайте воспламенения горючего материала.

Спасибо

Благодарим вас за выбор продукции Haier.

Перед использованием внимательно прочитайте настоящее руководство. Руководство содержит важную информацию, которая поможет вам получить максимальную пользу от использования изделия и обеспечить его безопасную и правильную установку, эксплуатацию и обслуживание.

Храните данное руководство в удобном месте, чтобы вы всегда могли воспользоваться им для безопасного и правильного использования устройства.

Если вы решите продать устройство, передать или оставить его новым владельцам дома при переезде, передайте также и данное руководство, чтобы новый владелец мог ознакомиться с устройством и предупреждениями о безопасности.

Условные обозначения

Внимание — важная информация по технике безопасности

Общая информация и советы

Экологическая информация

Утилизация

Помогите защитить окружающую среду и здоровье людей. Поместите упаковку в соответствующие контейнеры для направления на переработку. Окажите содействие в реализации переработки отходов электрических и электронных устройств. Не утилизируйте изделия, обозначенные данным символом, вместе с бытовыми отходами. Сдайте изделие на местное предприятие по переработке вторичного сырья или обратитесь в местное муниципальное учреждение.

ВНИМАНИЕ!

Опасность травмы или удушения!

Хладагенты и газы должны утилизировать профессиональные организации. Перед утилизацией убедитесь, что трубы контура хладагента не повреждены. Отсоедините оборудование от сети электропитания. Разрежьте сетевой кабель и утилизируйте его. Снимите лотки и выдвижные ящики, а также защелку дверцы и уплотнения, чтобы дети и домашние животные не оказались закрыты внутри.

Старая техника все еще имеет некоторую остаточную стоимость. Использование экологически безопасного метода утилизации гарантирует, что ценное сырье можно будет восстановить и повторно использовать.

Циклопентан, легковоспламеняющееся вещество, не опасное для озонового слоя, используется в качестве расширителя изоляционной пены.

Гарантируя правильную утилизацию данного изделия, вы поможете предотвратить потенциальные негативные последствия для окружающей среды и здоровья человека.

Для получения более подробной информации об утилизации, переработке, повторном использовании данного изделия, а также для получения соответствующей профессиональной поддержки обратитесь в местную администрацию, службу утилизации бытовых отходов или в магазин, где вы приобрели изделие.

Содержание

1. Информация по технике безопасности 5

2. Советы по технике безопасности 10

3. Техническое обслуживание 12

4. Принадлежности 14

5. Описание изделия 15

6. Установка 16

7. Использование 18

8. Советы по экономии электроэнергии 20

9. Оборудование 21

10. Уход и очистка 22

11. Поиск и устранение неисправностей 23

12. Технические характеристики 26

13. Служба поддержки клиентов 27

14. Укладка винных бутылок 28

Информация по технике безопасности

Данное устройство предназначено исключительно для хранения вина. Перед первым включением устройства ознакомьтесь со следующими рекомендациями по безопасности.

ВНИМАНИЕ!

Перед первым использованием

- Убедитесь в отсутствии повреждений при транспортировке.
- Снимите все упаковочные материалы, располагайте их в недоступном для детей месте и утилизируйте безопасным для окружающей среды способом.
- Перед установкой подождите не менее двух часов, чтобы обеспечить максимальную эффективность контура хладагента.
- Ввиду большого веса устройства выполнять все манипуляции с ним должны как минимум два человека.

Установка

- Устройство следует размещать в хорошо проветриваемом месте. Над устройством и вокруг него должно оставаться не менее 10 см свободного пространства.
- **ВНИМАНИЕ!** Следите за тем, чтобы вентиляционные отверстия на корпусе устройства или шкафа, в который устройство будет встроено, оставались чистыми.
- Запрещено устанавливать устройство во влажных зонах или местах, где на него могут попадать брызги воды. Удалите брызги воды и пятна с помощью мягкой чистой ткани.
- Не устанавливайте холодильник для вина в месте без надлежащей изоляции или утепления, например, в гараже и т. д. Холодильник для вина не предназначен для работы при температуре ниже 10 °C.
- Не устанавливайте устройство в зоне попадания прямых солнечных лучей или вблизи источников тепла (например, плит, обогревателей).
- Установите и выровняйте устройство в месте, соответствующем его размеру и целевому назначению.
- Убедитесь, что электрические характеристики, указанные на заводской табличке, соответствуют параметрам источника питания. В случае несоответствия обратитесь за помощью к электрику.
- Устройство работает от источника питания 220–240 В, 50 Гц переменного тока. Аномальное колебание напряжения может препятствовать запуску устройства или привести к повреждению регулятора температуры или компрессора, а также к возникновению ненормальных шумов во время работы. В таком случае необходимо установить автоматический регулятор.
- Не используйте тройники и удлинительные кабели.

ВНИМАНИЕ!

- **ВНИМАНИЕ!** Не размещайте переносные розетки или источники питания сзади устройства.
- **ВНИМАНИЕ!** При установке устройства убедитесь в том, что шнур питания не зажат или не поврежден.
- Не наступайте на шнур питания.
- Используйте отдельную заземленную розетку и обеспечьте к ней удобный доступ. Данное устройство обязательно должно быть заземлено.
- **Только для Великобритании.** Силовой кабель устройства оснащен 3-жильным штекером (с заземлением), который подходит для стандартной 3-жильной розетки (с заземлением). Запрещено отрезать или демонтировать третий контакт (защитное заземление). После установки устройства убедитесь, что к розетке имеется удобный доступ.
- **ВНИМАНИЕ!** Не допускайте повреждения холодильного контура.

Повседневное использование

- Данное устройство разрешается использовать детям в возрасте от 8 лет и старше и лицам с ограниченными физическими, сенсорными или умственными способностями или не имеющими соответствующего опыта и знаний, если они делают это под надзором либо если им была предоставлена инструкция по безопасному использованию данного устройства и они осознают связанные с этим опасности.
- Детям запрещается играть с устройством.
- Детям в возрасте от 3 до 8 лет разрешается пользоваться холодильным оборудованием, но не разрешается выполнять его очистку или установку.
- Не допускайте нахождение детей в возрасте до 3 лет вблизи устройства при отсутствии постоянного контроля над ними.
- Очистка устройства и его обслуживание пользователями не должны осуществляться детьми без надзора взрослых.
- Устройство должно быть расположено таким образом, чтобы обеспечить удобный доступ к розетке.
- При обнаружении утечки хладагента или другого воспламеняющегося газа в непосредственной близости от устройства перекройте вентиль газовой трубы, откройте двери и окна и не отсоединяйте шнур питания устройства.
- Подождите не менее 7 минут до повторного подключения к сети питания после выключения.
- Не поднимайте устройство за ручки на дверцах.
- Ключи необходимо хранить вне досягаемости детей и не в непосредственной близости от устройства, чтобы дети не смогли запереться внутри устройства.

ВНИМАНИЕ!

- Обратите внимание, что устройство настроено на работу в определенном диапазоне температур окружающей среды: от 10 °C до 38 °C. Устройство может работать неправильно, если его оставить на длительное время при температуре выше или ниже указанного диапазона.
- Не ставьте на устройство неустойчивые предметы (тяжелые вещи, емкости с водой) во избежание получения травм, вызванных падением предметов или поражением электрическим током при контакте с водой.
- Открывайте и закрывайте дверцу только с помощью ручек. Зазор между дверцей и шкафом устройства очень узкий. Во избежание получения травм не помещайте в него пальцы. При открытии или закрытии дверцы устройства убедитесь, что она не заденет детей.
- Не храните и не используйте легковоспламеняющиеся, взрывоопасные или коррозионные материалы в устройстве или вблизи него.
- Хранение в устройстве таких взрывоопасных веществ, таких как аэрозольные баллоны с легковоспламеняющимися смесями, воспрещается.
- Не храните в устройстве лекарства, бактериологические или химические вещества. Данное устройство предназначено для бытового использования. Не рекомендуется хранить в нем материалы, для которых требуется строгое соблюдение температурного режима.
- Не устанавливайте слишком низкую температуру в холодильнике для вина. При установке максимально низкой температуры внутри устройства может быть минусовая температура. В результате этого бутылки могут лопнуть.
- Не прикасайтесь к внутренней поверхности отсека для хранения во время работы, особенно мокрыми руками, поскольку руки могут примерзнуть к поверхности.
- Для правильного охлаждения вин не перегружайте устройство.
- Отключайте устройство от сети в случае перерыва в подаче питания или перед очисткой. Подождите не менее 7 минут для перезапуска устройства, поскольку частый запуск может привести к повреждению компрессора.
- **ВНИМАНИЕ!** При очистке внутренних отсеков не пользуйтесь электрическими устройствами, если они не соответствуют типу, рекомендованному изготовителем. Во избежание риска служба поддержки клиентов должна выполнить замену поврежденного шнура питания (см. гарантийный талон).
- Для продления срока эксплуатации устройства избегайте его отключения.
- Никогда не кладите устройство горизонтально на землю. При наклоне устройства более чем на 45° подождите 24 часа, прежде чем подключить его.

ВНИМАНИЕ!

Техническое обслуживание/очистка

- Убедитесь, что дети находятся под присмотром, если они выполняют очистку или обслуживание.
- Перед проведением регулярного технического обслуживания отсоедините устройство от электросети. Подождите не менее 7 минут для перезапуска устройства, поскольку частый запуск может привести к повреждению компрессора.
- При отключении устройства от розетки, держитесь за вилку, а не за кабель.
- Не следует очищать устройство с помощью жестких щеток, проволочных губок, стирального порошка, бензина, амилацетата, ацетона и других подобных органических, кислотных или щелочных растворов. Выполняйте очистку с помощью специального моющего средства во избежание повреждения устройства. Оптимальным вариантом является использование раствора из теплой воды и пищевой соды в пропорции примерно одна ложка пищевой соды на литр воды. Тщательно промойте устройство водой и вытрите насухо. Не используйте чистящие порошки или другие абразивные чистящие средства. Запрещено выполнять мойку съемных компонентов в посудомоечной машине.
- **ВНИМАНИЕ!** Запрещено использовать механические приборы или прочие средства для ускорения процесса размораживания устройства, отличные от тех, которые рекомендованы производителем.
- Во избежание получения травм и поражения электрическим током замена поврежденного сетевого кабеля должна выполняться производителем, представителем сервисного центра или другим квалифицированным специалистом.
- Не пытайтесь самостоятельно ремонтировать, разбирать устройство или вносить изменения в его конструкцию. В случае необходимости ремонта свяжитесь с нашей службой поддержки клиентов.
- В случае повреждения осветительных ламп их замена должна выполняться изготовителем, его сервисным агентом или другими квалифицированными специалистами в целях безопасности.
- Протирайте пыль на задней панели устройства по крайней мере один раз в год, чтобы исключить опасность воспламенения, а также повышенное потребление энергии.

- Не используйте распылитель воды или пар для очистки устройства.
- Не мойте холодные стеклянные дверцы горячей водой. В результате резкого перепада температур может произойти появление трещин на стекле.
- Если устройство не будет использоваться в течение длительного времени, оставьте его открытым во избежание накопления неприятных запахов внутри него.

Информация о хладагенте

ВНИМАНИЕ!

Устройство содержит легковоспламеняющийся хладагент — ИЗОБУТАН (R600a). Убедитесь, что контур хладагента не был поврежден во время транспортировки или установки. Утечка хладагента может привести к травмированию глаз или воспламенению хладагента. В случае повреждения не подносите источники огня к устройству, тщательно проветрите помещение, **не** подключайте и не отсоединяйте кабели питания устройства или других устройств. Обратитесь в службу поддержки клиентов.
В случае попадания хладагента в глаза немедленно промойте их под проточной водой и обратитесь к окулисту.
ВНИМАНИЕ! Система охлаждения находится под высоким давлением. Не пытайтесь ее разбирать. Поскольку используются огнеопасные хладагенты, устанавливайте и обслуживайте устройство, а также обращайтесь с ним строго в соответствии с инструкцией. При необходимости утилизации устройства свяжитесь с профессиональным агентом или нашим отделом послепродажного обслуживания.

Использование по назначению

Устройство предназначено для использования в домашнем хозяйстве и других аналогичных условиях:

- на кухнях магазинов, в офисах и прочих служебных помещениях;
- в жилых домах на фермерских хозяйствах, в номерах гостиниц, мотелей и других аналогичных жилых помещениях;
- в домашних мини-гостиницах типа Bed and Breakfast;
- в столовых общественного питания и других некоммерческих сферах.

▶ Для обеспечения безопасного хранения вина, соблюдайте требования, приведенные в данной инструкции по применению.

▶ Подробная информация о том, где должны храниться определенные типы пищевых продуктов с учетом распределения температуры, которая может быть различной в различных отсеках устройства, приведена в другой части руководства.

Внесение изменений в конструкцию устройства не допускается. Использование не по назначению может привести к возникновению опасностей и аннулированию гарантии.

Утилизация

Символ на изделии или его упаковке указывает на то, что данное изделие не может утилизироваться как бытовые отходы. Его необходимо передать в пункт сбора и переработки электрического и электронного оборудования. Благодаря правильной утилизации данного изделия вы поможете предотвратить потенциальные негативные последствия для окружающей среды и здоровья человека, которые могут быть вызваны ненадлежащим обращением с отходами данного изделия. Для получения более подробной информации об утилизации, переработке и повторном использовании данного изделия обратитесь в местную администрацию, службу утилизации бытовых отходов или в магазин, где вы приобрели изделие.
Поскольку в устройстве используются горючие изолирующие газы, свяжитесь с профессиональным агентом или нашим отделом послепродажного обслуживания для утилизации устройства.

ВНИМАНИЕ!

Опасность возникновения удушья!

Хладагенты и газы должны утилизировать профессиональные организации. Перед утилизацией убедитесь, что трубы контура хладагента не повреждены. Отсоедините оборудование от сети электропитания. Разрежьте сетевой кабель и утилизируйте его. Снимите лотки и выдвижные ящики, а также защелку дверцы и уплотнения, чтобы дети и домашние животные не оказались закрыты внутри.

- **ВНИМАНИЕ!** Перед очисткой отсоедините устройство от источника электропитания.
- Не следует очищать устройство с помощью жестких щеток, проволочных губок, стирального порошка, бензина, амилацетата, ацетона и других подобных органических, кислотных или щелочных растворов. Во избежание повреждений используйте специальные средства для мытья холодильников.
- Выполняйте очистку устройства при наличии в нем небольшого количества винных бутылок или при полном их отсутствии. Очистка необходима только в случае загрязнения.
- Промойте внутреннюю часть и корпус устройства губкой, смоченной в растворе теплой воды с нейтральным моющим средством.
- Промойте чистой теплой водой и насухо протрите мягкой тканью.
- Запрещается мыть любые части устройства в посудомоечной машине.

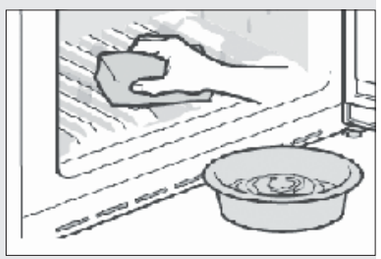

- Подождите не менее 7 минут перед повторным включением устройства, поскольку частые запуски могут привести к повреждению компрессора.

Очистка уплотнителя дверцы

- Уплотнитель дверцы необходимо очищать каждые 3 месяца, чтобы обеспечить надлежащее уплотнение. Порядок действий показан на рисунке: возьмитесь за уплотнитель дверцы и вытяните ее по направлению стрелки для полного снятия уплотнителя в соответствующем порядке. Смочите щетку водой или пищевым спиртом. Сначала очистите паз для уплотнителя, двигая щетку вперед и назад. Затем протрите поверхность уплотнителя дверцы полотенцем, смоченным водой или пищевым спиртом. После этого вымойте уплотнитель и вытрите насухо чистым полотенцем.

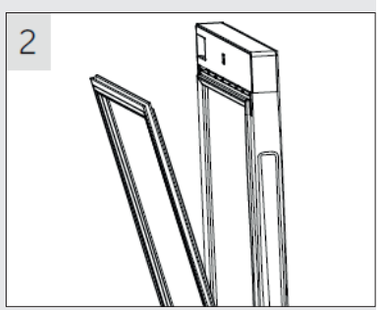

Установка уплотнителя дверцы после очистки

Перед установкой убедитесь, что на уплотнителе дверцы нет воды. Вставьте уплотнитель дверцы в паз и плотно прижимайте его рукой сверху вниз, пока уплотнитель полностью не войдет в паз.

Очистка полок

- Все полки можно извлекать для очистки.
- Извлеките все бутылки.
- Немного поднимите каждую полку и извлеките ее.
- Очистите полки мягким полотенцем.
- Подождите, пока полки высохнут, прежде чем установить их обратно.

Принадлежности

Проверьте дополнительное оборудование и литературу в соответствии с данным списком: без изоляции.

Название / Количество / Модель изделия	Руководство пользователя	Набор информационных материалов	Маленькая деревянная полка	Полки для вина	Ключ
WS105GA	1	1	1	3	2
WS171GA	1	1	1	6	2
HWS116GAE	1	1	0	4	2
HWS188GAE	1	1	0	7	2
WC188DE	1	1	0	7	2

Описание изделия

Примечание

В связи с техническими изменениями и наличием различных моделей некоторые иллюстрации в настоящем руководстве могут отличаться от вашей модели устройства.

Изображение устройства

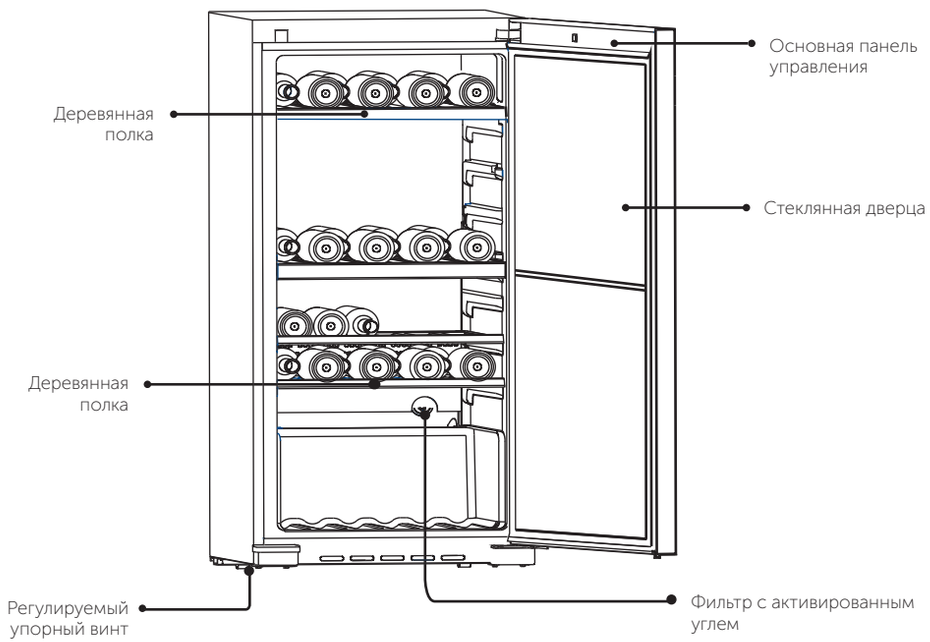

1. Распаковка

- Извлеките устройство из упаковки.
- Удалите все упаковочные материалы, включая основание из пенопласта и клейкую ленту с дополнительных принадлежностей.

2. Условия окружающей среды

Температура в помещении всегда должна быть между 10 °C и 38 °C, поскольку она может влиять на температуру внутри устройства и его энергопотребление. Не устанавливайте устройство рядом с другими устройствами, излучающими тепло (духовыми шкафами, холодильниками), без изоляции.

3. Требования по размещению

Необходимое пространство для открытия дверцы (рисунок 3):

Ширина (мм)		Глубина (мм)			Расстояние до стены (мм)
Ш1	Ш2	Г1	Г2	Г3	Г4
595	806	577	1174	1202	100

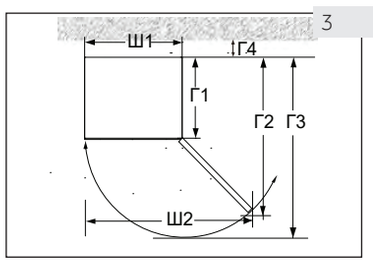

4. Пространство для вентиляции

В целях соблюдения требований по безопасности и энергоснабжению требуемое расстояние для вентиляции со всех сторон устройства должно составлять 10 см (рисунок 4).

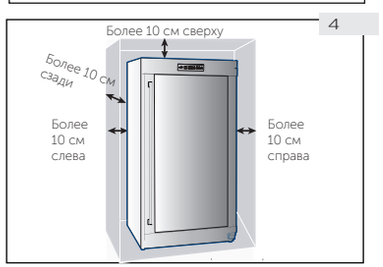

ВНИМАНИЕ!

- Не перекрывайте вентиляционные отверстия устройства. Данное холодильное оборудование не предназначено для использования в качестве встраиваемого устройства.

5. Выравнивание устройства

Устройство следует размещать на плоской и сплошной поверхности.

1. Наклоните устройство немного назад (рисунок 5).
2. Установите регулируемые передние ножки до необходимого уровня, поворачивая их.
3. Устойчивость можно проверить, поочередно нажимая на диагонально противоположные углы. Легкое покачивание должно быть одинаковым в обоих направлениях. В противном случае рама может деформироваться; в результате возможно нарушение герметичности уплотнителя дверцы. Легкий наклон назад позволяет облегчить закрытие дверцы.

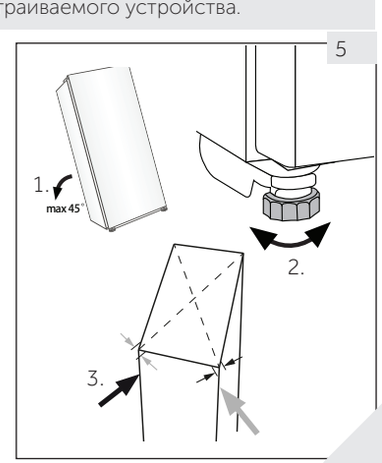

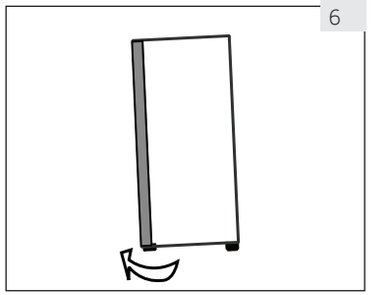

6. Точная регулировка дверцы

Дверцу устройства легче закрыть при использовании регулируемых передних ножек.

Поверните регулируемые ножки (рисунок 6) для их подъема или опускания:

- При повороте ножек по часовой стрелке устройство будет подниматься.
- При повороте ножек против часовой стрелки устройство будет опускаться.

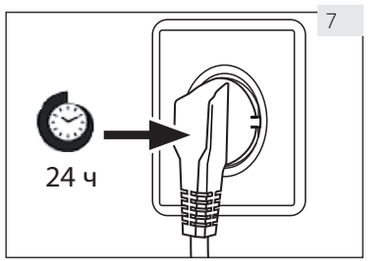

7. Время ожидания

Не требующее обслуживания смазочное масло находится внутри кожуха компрессора. Данное масло может вытечь через закрытую систему труб при наклоне устройства во время транспортировки. Перед подключением устройства к источнику питания необходимо подождать 24 часа (рисунок 7), чтобы масло возвратилось в кожух.

8. Подключение к источнику питания

Каждый раз перед подключением убедитесь, что:

- параметры источника питания, розетки и предохранителя соответствуют требованиям, указанным на заводской табличке;
- розетка не является частью удлинителя или разветвителя и заземлена;
- вилка и розетка строго соответствуют друг другу.

Вставьте вилку в правильно установленную розетку.

ВНИМАНИЕ!

- Во избежание риска служба поддержки клиентов должна выполнить замену поврежденного шнура питания (см. гарантийный талон).

Панель управления

Диапазон температур на панели дисплея: 5~20 °C (41~68 °F).
Температура по умолчанию: 12 °C (54 °F) .
Можно установить температуру в соответствии с индивидуальными требованиями к хранению вина.

1. Регулировка температуры

Чтобы установить температуру, удерживайте кнопку в течение примерно 3 секунд. После этого начнет мигать индикатор температуры (IN.T°). Нажимайте кнопку или для увеличения или уменьшения настройки температуры. Как только необходимая температура будет достигнута, нажмите кнопкуу .

2. Внутренняя подсветка

Холодильник для вина оснащен внутренней подсветкой с мягким светом, благодаря чему ваша коллекция вин будет выглядеть еще более привлекательно. Просто нажмите кнопку , после чего загорится подсветка. Для выключения подсветки нажмите кнопку еще раз. Подсветка загорается при открытии дверцы. После закрытия дверцы подсветка погаснет.

3. Изменение отображения температуры (°F/°C)

Нажмите и удерживайте кнопку в течение 3 секунд, после чего отображаемая температура в градусах Фаренгейта будет преобразована в температуру в градусах Цельсия, и символ «°F» сменится символом «°C».

Нажмите и удерживайте кнопку еще раз в течение 3 секунд, после чего отображаемая температура в градусах Цельсия будет преобразована в температуру в градусах Фаренгейта, и символ «°C» сменится символом «°F».

4. Предупреждающий сигнал открытия дверцы

Если дверца остается открытой в течение более 1 мин, будет звучать звуковой сигнал, указывающий на ее открытие, до тех пор, пока дверца не будет закрыта или пока не будет нажата любая клавиша на панели дисплея, после чего звуковой сигнал прекратится.

5. Сохранение настроек температуры при отключении питания

В случае отключения электроэнергии холодильник автоматически сохранит установленную температуру. После восстановления питания устройство будет работать при настройках температуры, установленных до отключения электроэнергии. При этом остальные функции вернутся к настройкам по умолчанию.

6. Питание

При удерживании клавиши в течение 3 секунд основное питание отключится (питание всех внутренних электрических компонентов будет отключено, и все устройство перейдет в режим ожидания).
Если устройство выключено, питание можно включить, удерживая клавишу в течение 3 секунд, после чего все значки на экране дисплея включатся.

Советы по экономии электроэнергии

Советы по экономии электроэнергии

- Убедитесь, что обеспечена достаточная вентиляция устройства (см. раздел «УСТАНОВКА»).
- Не устанавливайте устройство в зоне попадания прямых солнечных лучей или вблизи источников тепла (например, плит, обогревателей).
- Не допускайте излишне низкой температуры внутри устройства. Чем ниже установленная температура, тем выше расход энергии.
- Открывайте дверцы устройства на максимально короткое время.
- Не превышайте расчетное количество бутылок, чтобы не препятствовать потоку воздуха.
- Чтобы дверцы закрывались правильно, уплотнители должны содержаться в чистоте.
- Наибольшая экономия электроэнергии обеспечивается при сохранении заводской конфигурации полок внутри устройства, при этом винные бутылки должны быть размещены таким образом, чтобы не блокировать выход воздуха из воздуховода.

Оборудование

1. Полки

1. Полки предназначены для удобного хранения и легкого извлечения винных бутылок. Полки необходимо протирать мягкой тканью.
2. Обычные бутылки диаметром 76 мм можно укладывать друг на друга.
3. Большие бутылки могут быть уложены на нижней полке.
4. Количество бутылок может отличаться от изображенного количества, если они укладываются другим способом.

Меры предосторожности при использовании холодильника для вина

Не помещайте в холодильник слишком большое количество винных бутылок во избежание превышения несущей способности полок. Не ставьте на каждую полку более трех ярусов бутылок. Количество ярусов винных бутылок на каждой полке не должно превышать трех, либо несущая способность полок для вина не должна превышать 35 кг.

Перед помещением бутылок в холодильник убедитесь, что полки для вина полностью устойчивы. Кроме того, проверьте, чтобы какие-либо бутылки не выступали из полок во избежание ударения бутылок о стеклянную дверцу при закрытии.

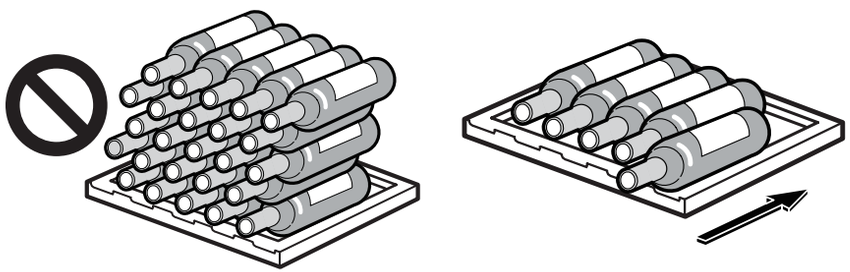

2. Подсветка

При открытии дверцы включается внутренняя светодиодная подсветка. Чтобы включить подсветку, когда дверца закрыта, нажмите кнопку LIGHT. Чтобы выключить подсветку, еще раз нажмите на кнопку. В целях экономии электроэнергии подсветка должна быть выключена, когда холодильник для вина не используется.

3. Замок

Чтобы запереть холодильник для вина, закройте дверцу и вставьте ключ в замок:
Заприте дверцу, повернув ключ против часовой стрелки;
Откройте дверцу, повернув ключ по часовой стрелке.

4. Автоматическое размораживание

Данное устройство оснащено функцией автоматического размораживания. Во время использования убедитесь, что сливное отверстие не заблокировано, чтобы талая вода могла беспрепятственно течь через сливное отверстие в емкость для воды, расположенную внутри корпуса холодильника.

Регулярно очищайте емкости для воды, расположенные в нижней части верхнего и нижнего отсеков; используйте сухую ткань, чтобы впитать воду внутри емкостей, после чего вытрите их насухо (рекомендуется их очистка каждые три месяца).

Уход и очистка

1. Размораживание
Размораживание холодильника для вина выполняется автоматически; ручное управление не требуется.

2. Замена светодиодной лампы
В качестве источника света используется светодиодная лампа, которая характеризуется низким энергопотреблением и длительным сроком службы. В случае неисправности обратитесь в службу поддержки. См. раздел «СЛУЖБА ПОДДЕРЖКИ КЛИЕНТОВ».

ВНИМАНИЕ!

Не заменяйте светодиодную лампу самостоятельно. Ее замена должна выполняться производителем или уполномоченным сервисным агентом.

Характеристики светодиодной лампы
Напряжение: 12 В. Максимальная мощность: 1,65 Вт.

3. Выключение на длительный период
Отсоедините шнур питания.
Очистите устройство и уплотнения дверцы, как описано выше.
Не закрывайте дверцу, чтобы предотвратить появление неприятных запахов внутри устройства.

4. Перемещение устройства
1. Извлеките все бутылки и отключите шнур питания.
2. Зафиксируйте полки и другие подвижные части в холодильнике для вина с помощью клейкой ленты.
3. Не наклоняйте холодильник для вина более чем на 45° во избежание повреждения системы охлаждения.

5. Воздухообмен с фильтром из активированного угля
Способ созревания вин зависит от условий окружающей среды. Таким образом, качество воздуха имеет решающее значение для хранения вина. Фильтр с активированным углем установлен в нижней части задней стенки устройства для обеспечения оптимального качества поступающего воздуха.

Примечание

Мы рекомендуем выполнять замену фильтра один раз в год. Фильтры можно приобрести у дилеров.

Замена фильтра
Возьмите фильтр за ручку. Поверните его влево и извлеките из устройства.

Установка фильтра
Вставьте фильтр таким образом, чтобы ручка находилась в вертикальном положении. Поверните его вправо и вставьте на место.

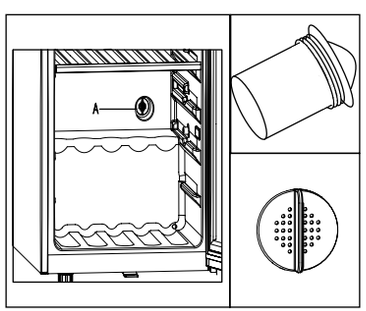

Поиск и устранение неисправностей

Многие возникающие проблемы могут быть решены самостоятельно без наличия специального опыта. В случае возникновения проблемы ознакомьтесь со всеми возможными вариантами и следуйте приведенным ниже инструкциям, прежде чем обращаться в службу послепродажного обслуживания. См. раздел «СЛУЖБА ПОДДЕРЖКИ КЛИЕНТОВ».

ВНИМАНИЕ!

- Перед проведением технического обслуживания выключите устройство и отсоедините вилку шнура питания от розетки.
- Обслуживание электрооборудования должно выполняться только квалифицированными электриками, поскольку неправильный ремонт может привести к значительным последующим повреждениям.
- Во избежание возникновения опасности поврежденное оборудование должно заменяться только производителем или лицами с аналогичной квалификацией.

Код ошибки	Причина	Решение
H1	Устройство подает предупреждение о высокой температуре, если температура в верхнем отсеке превышает 25 °C в течение 3 часов.	Температура окружающей среды слишком высокая. Рабочая температура устройства должна находиться в пределах от 10 °C до 38 °C.
L1	Компрессор перестает работать при температуре ниже 0 °C. Предупреждение о низкой температуре будет получено, если температура не превышала 0 °C в течение 2 часов.	Температура окружающей среды слишком низкая. Рабочая температура устройства должна составлять от 10 °C до 38 °C.

Поиск и устранение неисправностей

Проблема	Возможная причина	Способ решения
Компрессор не работает.	• Вилка питания не подключена к электрической розетке.	• Подключите вилку питания к электрической розетке.
Устройство часто включается или работает в течение слишком длительного периода времени.	• Температура снаружи слишком высокая. • Устройство не работает в течение определенного периода времени. • Дверца устройства неплотно закрыта. • • Дверца открывалась слишком часто или оставалась открытой в течение длительного времени. • Уплотнители дверцы загрязнены, изношены, имеют трещины или не совмещены. • Не обеспечивается необходимая циркуляция воздуха. • Установлена слишком низкая температура.	• В таком случае более длительная работа устройства считается нормальной. • Как правило, для полного охлаждения устройства требуется определенный период времени. • Закройте дверцу и убедитесь, что устройство расположено на ровной поверхности и что продукты или контейнеры не препятствуют закрытию дверцы. • Не открывайте дверцу слишком часто. • Очистите уплотнитель дверцы или замените его, обратившись в службу поддержки клиентов. • Обеспечьте достаточную вентиляцию. • Проблема будет решена автоматически при достижении требуемой температуры.
Внутренняя часть холодильника для вина загрязнена, и/или в ней присутствует запах.	• Необходимо очистить внутреннюю часть холодильника для вина.	• Очистите внутреннюю часть холодильника для вина.
Внутри устройства недостаточно низкая температура.	• Установлена слишком высокая температура. • Бутылки были помещены недавно. • • Дверца устройства неплотно закрыта. • Дверца открывалась слишком часто или оставалась открытой в течение длительного времени. • Уплотнители дверцы загрязнены, изношены, имеют трещины или не совмещены.	• Переустановите температуру. • Подождите некоторое время, чтобы недавно помещенные бутылки достигли желаемой температуры. • Закройте дверцу. • Не открывайте дверцу слишком часто. • Очистите уплотнитель дверцы или замените его, обратившись в службу поддержки клиентов.
Внутри устройства слишком низкая температура.	• Установлена слишком низкая температура.	• Переустановите температуру.

Проблема	Возможная причина	Способ решения
Образование влаги внутри холодильной камеры.	• Слишком теплый и влажный климат. • Дверца устройства неплотно закрыта. • Дверца открывалась слишком часто или оставалась открытой в течение длительного времени.	• Установите более высокую температуру. • Закройте дверцу. • Не открывайте дверцу/ящик слишком часто.
На внешней поверхности холодильника для вина скапливается влага.	• Слишком теплый и влажный климат. • Дверца плохо закрыта. В результате воздействия холодного воздуха внутри устройства и теплого воздуха снаружи возникает конденсация.	• Такая ситуация является нормальной при влажном климате, и она изменится при уменьшении влажности. • Убедитесь, что дверца плотно закрыта и уплотнитель плотно прилегает.
При работе устройство издает нехарактерные звуки.	• Устройство расположено на неровной поверхности. • Устройство касается какого-либо предмета, находящегося рядом.	• Отрегулируйте ножки, чтобы выровнять положение устройства. • Отодвиньте от устройства находящиеся рядом предметы.
Слышен негромкий звук, похожий на звук текущей воды.	• Это нормальное явление.	—
Внутренняя подсветка или система охлаждения не работают.	• Вилка питания не подключена к электрической розетке. • Нарушена подача электропитания. • • Светодиодная лампа не горит.	• Подключите вилку питания к электрической розетке. • Проверьте электропитание в помещении. Обратитесь в местную электроэнергетическую компанию. • Обратитесь в службу поддержки для замены лампы.
Боковые стороны радиатора и рейка дверцы нагреваются.	• Это нормальное явление.	—
Дверца не закрывается должным образом.	• Устройство не выровнено. • Дверца заблокирована.	• Выровняйте устройство, регулируя высоту ножек. • Проверьте, не заблокирована ли дверца бутылками или полками.

Технические характеристики

Марка	Haier	Haier	Haier	Haier	Haier
	WS105GA	WS171GA	HWS116GAE	HWS188GAE	WC188DE
Категория	Холодильник для вина	Холодильник для вина	Холодильник для вина	Холодильник для вина	Холодильник для вина
Категория бытовой холодильной системы	I	I	I	I	I
Класс энергоэффективности	A	A	A	A	A
Годовое потребление электроэнергии (кВт·ч/год)[1]	153	164	153	170	170
Объем холодильной камеры (л)	210	360	220	385	385
Климатический класс Данное устройство предназначено для использования при температуре окружающей среды от 10 °C до 38 °C.	SN-ST	SN-ST	SN-ST	SN-ST	SN-ST
Уровень шума (дБ(А) на 1 пВт)	C(38)	C(38)	C(38)	C(38)	C(38)
Тип устройства	Отдельно стоящее				
Данное устройство предназначено исключительно для хранения вина.	Да	Да	Да	Да	Да
Габариты — Г × Ш × В (мм)	639 × 595 × 1265	639 × 595 × 1850	639 × 595 × 1265	639 × 595 × 1850	639 × 595 × 1850

Пояснения:
1. На основе результатов стандартных испытаний в течение 24 часов. Фактическое энергопотребление зависит от условий окружающей среды, количества хранящихся бутылок, установленной температуры, частоты открывания и закрывания дверцы и т. д.
2. Номинальная потребляемая мощность — это значение, полученное по результатам стандартных испытаний, когда в холодильнике для вина не включается внутренняя подсветка и воздушный цикл.

Умеренный климат с расширенным диапазоном температур:
— «данное холодильное оборудование предназначено для использования при температуре окружающей среды от 10 °C до 32 °C»;
— умеренный климат: «данное холодильное оборудование предназначено для использования при температуре окружающей среды от 16 °C до 32 °C»;
— субтропический климат: «данное холодильное оборудование предназначено для использования при температуре окружающей среды от 16 °C до 38 °C;
— тропический климат: «данное холодильное оборудование предназначено для использования при температуре окружающей среды от 16 °C до 43 °C».

Стандарты и нормы
Продукция соответствует требованиям технических регламентов Таможенного союза:
Декларация о соответствии № ЕАЭС N RU Д-CN.АБ69.В.04798/20 от 30.12.2020
действует до 29.12.2025

Служба поддержки

ОБСЛУЖИВАНИЕ КЛИЕНТОВ

Служба поддержки клиентов
Мы рекомендуем обращаться в службу поддержки клиентов компании «Хайер», а также использовать оригинальные запасные части. Если у вас возникли проблемы с вашей бытовой техникой, пожалуйста, сначала изучите раздел «Устранение неисправностей».
Если вы не нашли решения проблемы, пожалуйста, обратитесь:
– к вашему официальному дилеру или
– в наш колл-центр:
8-800-250-43-05 (РФ),
8-10-800-2000-17-06 (РБ),
00-800-2000-17-06 (Узбекистан),
0-800-501-157 (Украина),
– на сайт www.haier.com , где вы можете оставить заявку на обслуживание, а также найти ответы на часто задаваемые вопросы.
Обращаясь в наш сервисный центр, пожалуйста, подготовьте следующую информацию, которую вы можете найти на паспортной табличке и в чеке:

Модель _____
Серийный номер _____
Дата продажи _____

Также, пожалуйста, проверьте наличие гарантии и документов о продаже

Важно! Отсутствие на приборе серийного номера делает невозможной для Производителя идентификацию прибора и, как следствие, его гарантийное обслуживание.
Запрещается удалять с прибора заводские идентифицирующие таблички. Отсутствие заводских табличек может стать причиной отказа выполнения гарантийных обязательств.

В настоящий документ могут быть внесены изменения без предварительного уведомления. Производитель оставляет за собой право вносить изменения в конструкцию и комплектацию изделия без дополнительного уведомления.

Перевозить и хранить продукт необходимо в заводской упаковке, согласно указанным на ней манипуляционным знакам.
При погрузке, разгрузке и транспортировке соблюдайте осторожность.
Транспорт и хранилища должны обеспечивать защиту продукта от атмосферных осадков и механических повреждений.

Изготовитель: «Haier Overseas Electric Appliances Corp. Ltd.»
Адрес: Room S401, Haier Brand building, Haier Industrypark Hi-tech Zone,
Laoshan District Qingdao, China Уполномоченная организация / Импортер: ООО «ХАР»
Адрес: 121099, г. Москва, Новинский бульвар, д. 8, этаж 16, офис 1601
тел. 8-800-250-43-05, адрес эл. почты: info@haierrussia.ru
Дата изготовления и гарантийный срок указаны на этикетке устройства
Сделано в Китае

Укладка винных бутылок

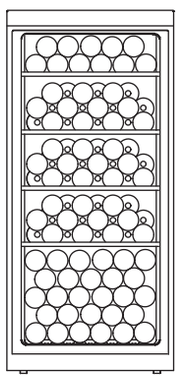

WS105GA
Вместимость:
105 бутылок

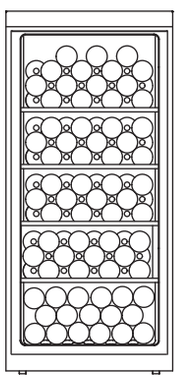

HWS116GAE
Вместимость:
116 бутылок

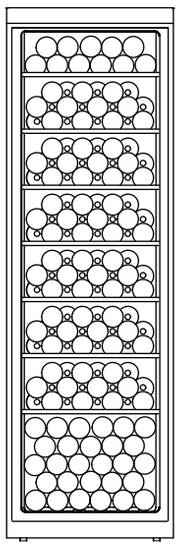

WS171GA
Вместимость:
171 бутылка

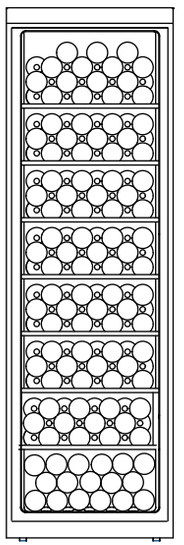

HWS188GAE
WC188DE
Вместимость:
188 бутылок

ГАРАНТИЙНЫЙ ТАЛОН

Уважаемый покупатель!

Корпорация «Хайер» находящаяся по адресу: Офис S401, Хайер бренд билдинг, Хайер Индастри парк Хай-тек зон, Лаошан Дистрикт, Циндао, Китай, благодарит Вас за Ваш выбор, гарантирует высокое качество и безупречное функционирование данного изделия при соблюдении правил его эксплуатации. Официальный срок службы на данный товар 7 лет со дня передачи изделия конечному потребителю. Учитывая высокое качество продукции, фактический срок эксплуатации может значительно превышать официальный. Рекомендуем по окончании срока службы обратиться в Авторизованный сервисный центр для проведения профилактических работ и получения рекомендаций. Вся продукция изготовлена с учетом условий эксплуатации и прошла соответствующую сертификацию на соответствие техническим требованиям.
Во избежание недоразумений, убедительно просим Вас при покупке внимательно изучить инструкцию по эксплуатации, условия гарантийных обязательств и проверить правильность заполнения гарантийного талона. В случае неправильного или неполного заполнения гарантийного талона обратитесь в торгующую организацию. Данное изделие представляет собой технически сложный товар не бытового назначения. Если купленное Вами изделие требует специальной установки и подключения, настоятельно рекомендуем Вам обратиться к Авторизованному партнёру Хайер. Данным гарантийным талоном Корпорация «Хайер» подтверждает принятие на себя обязательств по удовлетворению требований потребителей, установленных действующим законодательством о защите прав потребителей, иными нормативными актами в случае обнаружения недостатков изделия. Однако Корпорация «Хайер» оставляет за собой право отказать как в гарантийном, так и дополнительном сервисном обслуживании изделия в случае несоблюдения изложенных ниже условий.

Условия гарантийного и дополнительного сервисного обслуживания
Гарантийное и дополнительное сервисное обслуживание распространяется только на изделия, укомплектованные гарантийным талоном установленного образца. Корпорация «Хайер» устанавливает гарантийный срок 12 месяцев со дня передачи товара потребителю и производит дополнительное сервисное обслуживание в течение 36 месяцев со дня передачи товара потребителю*. Во избежание возможных недоразумений, сохраняйте в течение срока службы документы, прилагаемые к изделию при его продаже (товарный чек, кассовый чек, инструкция по эксплуатации, гарантийный талон). Дополнительное сервисное обслуживание изделия — бесплатное для потребителя устранение недостатков изделия, возникших по вине Изготовителя. Данная услуга оказывается только при предъявлении владельцем изделия товарного и кассового чеков, иных документов, подтверждающих факт покупки изделия.

Гарантийное сервисное обслуживание производится исключительно Авторизованными партнёрами Хайер. Полный список Авторизованных партнёров на территории ЕАЭС вы можете узнать в Информационном центре «Хайер» по телефонам:

8-800-250-43-05 для Потребителей из России (бесплатный звонок из регионов России)
8-10-800-2000-17-06 для Потребителей из Беларуси (бесплатный звонок из регионов Беларуси)
0-800501-157 для Потребителей из Украины (бесплатный звонок из регионов Украины)
00-800-2000-17-06 для Потребителей из Узбекистана (бесплатный звонок из регионов Узбекистана)

или на сайте: www.haier.com или сделав запрос по электронной почте: help@haieronline.ru.
Данные Авторизованных партнёров могут быть изменены, за справками обращайтесь в Информационный центр «Хайер».

Гарантийное и дополнительное сервисное обслуживание не распространяется на изделия, недостатки которых возникли вследствие:
- нарушения потребителем условий и правил эксплуатации, хранения и/или транспортировки товара;
- неправильной установки и/или подключения изделия;
- нарушения технологии работ с холодильным контуром и электрическими подключениями, как и привлечение к монтажу Изделия лиц,
- не имеющих соответствующей квалификации, подтвержденной документально;
- отсутствия своевременного технического обслуживания Изделия в том случае, если этого требует инструкция по эксплуатации;
- избыточного или недостаточного давления в водопроводной сети;
- применения моющих средств, несоответствующих данному типу изделия, а также превышения рекомендуемой дозировки моющих средств;
- использования изделия в целях, для которых оно не предназначено;
- действий третьих лиц: ремонт или внесение несанкционированных изготовителем конструктивных или схемотехнических изменений
- неуполномоченными лицами;
- отклонений от Государственных Технических Стандартов (ГОСТов) и норм питающих сетей;
- действия непреодолимой силы (стихия, пожар, молния т. п.);
- несчастных случаев, умышленных или неосторожных действий потребителя или третьих лиц;
- если обнаружены повреждения, вызванные попаданием внутрь изделия посторонних предметов, веществ, жидкостей, насекомых, продуктов жизнедеятельности насекомых;
- срабатывание термозащиты вследствие включения незаполненного/не полностью заполненного водой бака водонагревателя. Гарантийное и дополнительное сервисное обслуживание не распространяется на следующие виды работ;
- установка и подключение изделия на месте эксплуатации;
- инструктаж и консультирование потребителя по использованию изделия;
- очистка изделия снаружи либо изнутри.

Гарантийному и дополнительному сервисному обслуживанию не подлежат ниже перечисленные расходные материалы и аксессуары:
- фильтры для кондиционеров;
- фильтры, шланги для подвода /слива воды для стиральных и посудомоечных машин;
- шланги, трубки, щетки, насадки, пылесборники, фильтры для пылесосов;
- тарелки, вертелы, решетки, блюдца и подставки для микроволновых печей;
- фильтры, поглотители запахов, лампочки, полки, ящики, подставки и другие емкости для хранения продуктов в холодильниках;
- пульты управления, аккумуляторные батареи, элементы питания, внешние блоки питания и зарядные устройства;
- документация, прилагаемая к изделию.

Периодическое обслуживание изделия (замена фильтров и т. д.) производится по желанию потребителя за дополнительную плату.

Важно! Отсутствие на приборе серийного номера делает невозможной для Производителя идентификацию прибора и, как следствие, его гарантийное обслуживание. Запрещается удалять с прибора заводские идентифицирующие таблички. Повреждение или отсутствие заводских табличек может стать причиной отказа выполнения гарантийных обязательств.

*дополнительное сервисное обслуживание не распространяется на электрические водонагреватели, микроволновые печи, холодильники моделей HRB-331, морозильники, газовые плиты, пылесосы, пылесосы-роботы, телевизоры, приставки телевизионные, планшетные компьютеры, ноутбуки, мобильные телефоны, гироскутеры

Официальное наименование	Город	Телефон для клиента	Адрес
Закрытое акционерное общество «Единая служба сервиса А-Айсберг»	Москва	8-800-250-43-05	127644, г. Москва, ул. Вагоноремонтная, д. 10, стр. 1
Общество с ограниченной ответственностью «Авторизованный Центр «Пионер Сервис»	Санкт-Петербург	8-800-250-43-05	191040, г. Санкт-Петербург, Лиговский пр-кт, д. 52 лит. А
Общество с ограниченной ответственностью «Архсервис-центр»	Архангельск	8-800-250-43-05	163000 г. Архангельск, ул. Воскресенская, д. 85
Общество с ограниченной ответственностью «Техинсервис»	Сочи	8-800-250-43-05	354068, г. Сочи, ул. Донская, 3
Общество с ограниченной ответственностью «ТехноВидеоСервис»	Казань	8-800-250-43-05	420100, г. Казань, ул. Проточная, д. 8
Общество с ограниченной ответственностью ДОМСЕРВИС	Владимир	8-800-250-43-05	600017, г. Владимир, ул. Батурина, д. 39
Общество с ограниченной ответственностью ТРАНССЕРВИС-Краснодар	Краснодар	8-800-250-43-05	350058, г. Краснодар, ул. Кубанская, 47
Общество с ограниченной ответственностью ТРАНССЕРВИС-Н. Новгород	Нижний Новгород	8-800-250-43-05	603098, г. Нижний Новгород, ул. Артельная, д. 29
Общество с ограниченной ответственностью ТРАНССЕРВИС-Е-катеринбург	Екатеринбург	8-800-250-43-05	г. Екатеринбург, ул. Шарташская, д 10
Общество с ограниченной ответственностью «Циклон»	Омск	8-800-250-43-05	644042, г. Омск, пр. К. Маркса 34а, оф. 410
Общество с ограниченной ответственностью «ГлавБытСервис»	Томск	8-800-250-43-05	г. Томск, ул. Маяковская, 25/7
Общество с ограниченной ответственностью «Сервисбыттехника»	Оренбург	8-800-250-43-05	460044, г. Оренбург, ул. Конституции, д. 4
Общество с ограниченной ответственностью «Сибсервис»	Новокузнецк	8-800-250-43-05	654066, г. Новокузнецк, ул. Грдины, д. 18
Общество с ограниченной ответственностью АРГОН-СЕРВИС	Новороссийск	8-800-250-43-05	353905, г. Новороссийск, ул. Серова, 14
Общество с ограниченной ответственностью АЛИКА-СЕРВИС	Иркутск	8-800-250-43-05	664019, г. Иркутск, ул. Писарева, д. 18-а
ООО «КРОК-ТТЦ»*	Киев*	+38 (095) 288-88-21	г. Киев ул. Радужная д. 25 Б
Сервисный центр	Ташкент	(+998 71) 207 10 01	–
ОДО «ЦБТСервис»	г. Минск	375-17-262-95-50	г. Минск, ул. Я Коласа, 52
ООО «РоялТерм»	г. Минск	375-29-198-11-50	г. Минск, ул. Орловская 40А, офис 7
ТОО Сервис Маг	г. Алматы	8 (727) 233 30 00	050002, г. Алматы, ул. Калдаякова, 17
ТОО Аскон-7	г. Алматы	7 (727) 397 75 75	050010, г. Алматы, ул. Сагадата Нурмагамбетова, 25

Список АСЦ может быть изменен. Актуальную информацию вы можете получить на нашем сайте www.haier.com
*Адреса сервисных центров в регионах уточняйте на сайте www.krok-ttc.com или по телефонам горячей линии

WS105GA-WS171GA-HWS116GEA-HWS188GEA-WC188DE-EN

Haier